Hardware

Popis VCI II

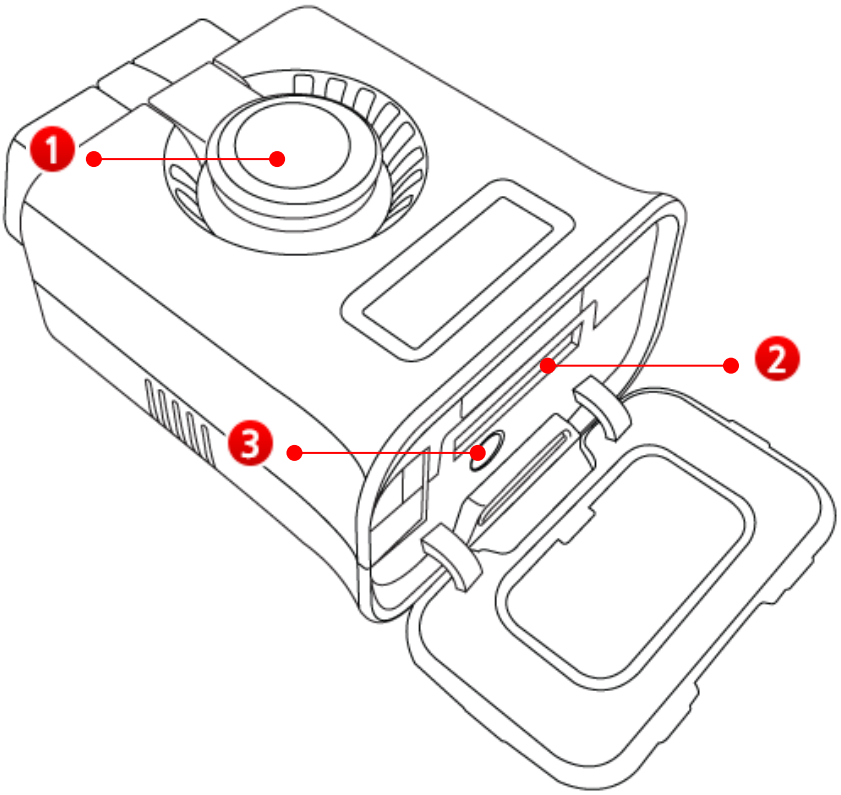

1	**VCI II Západka konektoru**	Před odpojením VCI II od DLC vozidla, stiskněte západku pro uvolnění
2	**Konektor pro USB kabel**	Umožňuje komunikaci mezi VCI II a tabletem pomocí komunikačního vodiče USB
3	**Reset tlačítko pro párování bluetooth**	Reset tlačítko pro obnovené bezdrátového spárování VCI II a tabletu/spouštěcího tlačítka nahrávání

Specifikace VCI II

◈ Obecné vlastnosti

Položka		Specifikace
Mikropočítač		ARM 32-bit Cortex™-M3 / 120MHz
Paměť		Flash Memory 1MByte SRAM 128KByte
Operativní napětí		7~35V DC
Teplota	Zapnuté zařízení	-10℃ ~ 50℃ (14˚F ~ 122˚F) : mód Wireless LAN -10℃ ~ 55℃ (14˚F ~ 131˚F) : USB mód
	Uskladnění	-20℃ ~ 80℃ (-4˚F ~ 176˚F)
Relativní vlhkost	Zapnuté zařízení	kondenzace @ 0℃ ~ 10℃ (32˚F ~ 50˚F)
		95%RH @ 10℃ ~ 30℃ (50˚F ~ 86˚F)
		70%RH @ 30℃ ~ 55℃ (86˚F ~ 131˚F)
	Uskladnění	kondenzace @ -20℃ ~ 80℃ (-4˚F ~ 176˚F)
Zapnuté zařízení		Diagnostické funkce / funkce nahrávání
Spotřeba el. proudu		300mA @12V
Obal		PC + ABS
Rozměry		58 X 74 X 36 mm
Hmotnost		90g

◈ Interface

Položka	Specifikace
Protokol drátové komunikace	USB 2.0 Full Speed via 30-pin Connection
Protokol bezdrátové komunikace	Wireless LAN IEEE 802.11 a/b/g/n (2.4GHz / 5GHz) Bluetooth 2.1 + EDR
Kontrolky	2x LED
Tlačítko	Pro párování se spouštěcím tlačítkem nahrávání

◈ VCI II (komunikační rozhraní vozu)

Položka	Specifikace
Protokol	CAN (High Speed, Low Speed), KWP-2000 (4CH), Flexray

Popis spouštěcího tlačítka nahrávání

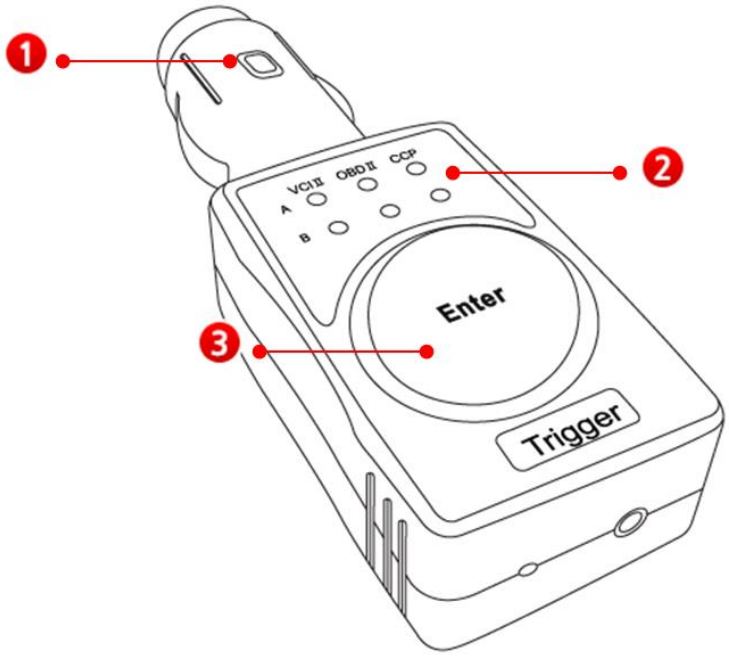

1	**Konektor pro napájení**	Slouží pro napájení spouštěcího tlačítka. Lze připojit do zásuvky 12V vozidla nebo do slotu elektrického zapalovače vozidla.
2	**LED kontrolky stavu**	Indikují stav funkcí spouštěcího tlačítka.
3	**Ovládací tlačítko**	Slouží pro párování a ovládání funkcí. Pod tlačítkem je umístěna vícebarevná LED dioda indikující aktuální stav.

Poznámka

☞ **Spouštěcí tlačítko nahrávání se používá pro záznam dat řídicích jednotek vozidla. Pro spojení se používá bezdrátová technologie bluetooth.**

Specifikace spouštěcího tlačítka nahrávání

◈ Obecné vlastnosti

Položka		Specifikace
Mikropočítač		ARM 32-bit Cortex™-M3 / 120MHz
Paměť		Flash Memory 1MByte SRAM 128KByte
Operativní napětí		7~35VDC
Teplota	Zapnuté zařízení	-10℃ ~ 50℃ (14˚F ~ 122˚F) : mód Bluetooth
	Uskladnění	-20℃ ~ 80℃ (-4˚F ~ 176˚F)
Relativní vlhkost	Zapnuté zařízení	kondenzace @ 0℃ ~ 10℃ (32˚F ~ 50˚F)
		95%RH @ 10℃ ~ 30℃ (50˚F ~ 86˚F)
		70%RH @ 30℃ ~ 50℃ (86˚F ~ 122˚F)
	Uskladnění	kondenzace @ -20℃ ~ 80℃ (-4˚F ~ 176˚F)
Spotřeba proudu		70mA @12V
Typ dobíjecí baterie		PC + ABS
Obal		39 X 112 X 26 mm
Rozměry		55g

◈ Interface

Položka	Specifikace
Protokol Wireless	Bluetooth 2.1 + EDR
Kontrolky	6x LED + LED osvětlení tlačítka Enter
Tlačítko	Enter tlačítko

Specifikace TPMS modulu

◈ Obecné vlastnosti

Položka		Specifikace
Mikropočítač		8Bit MCU (MB95F136) @4MHz
Operativní napětí		7~35V DC
Specifikace		RS 232, 9600 bps
TPMS LF/RF		LF: 125 kHz RF: 315MHz or 433MHz
TPMS protokol		SIEMENS (FSK), LEAR, TRW, etc.
Dobíjecí baterie		Li-Ion Polymer 2100mAh 1cell
Teplota	Zapnuté zařízení	0℃~45℃(32°F~113°F) : Charging
		-10℃~50℃(14°F~122°F) : Discharging
	Uskladnění	-10℃~70℃(14°F~158°F)
Relativní vlhkost	Zapnuté zařízení	kondenzace @ 0℃~10℃(32°F~50°F)
		90%RH @ 10℃~30℃(50°F~86°F)
		70%RH @ 30℃~50℃(86°F~122°F)
	Zapnuté zařízení	kondenzace @ -10℃~70℃(14°F~158°F)
Tlačítko		Power ON/OFF a Enter
Rozměry		127 X 86 X 36 mm
Hmotnost		255 g
Obal		PC+ABS

TPMS B/T Adapter specifikace

◈ Obecné vlastnosti

Položka		Specifikace
Mikropočítač		ARM 32-bit Cortex 120MHz
Paměť		Flash Memory 1MByte SRAM 128KByte
Operativní napětí		7~35VDC
Teplota Relativní vlhkost	Zapnuté zařízení Uskladnění	0 ~ 45℃ (32˚F ~ 113˚F) : Charging
		-10 ~ 50℃ (14˚F ~ 122˚F) : Discharging
	Zapnuté zařízení	-10℃~70℃(14˚F~158˚F)
Položka	Uskladnění	kondenzace @ 0℃ ~ 10℃ (32˚F ~ 50˚F)
		95%RH @ 10℃ ~ 30℃ (50˚F ~ 86˚F)
		70%RH @ 30℃ ~ 50℃ (86˚F ~ 122˚F)
	Zapnuté zařízení	kondenzace @ -10℃~70℃(14˚F~158˚F)
Spotřeba proudu		180mA @12V
Typ dobíjecí baterie		Li-Ion Polymer 1000mAh 1cell
Obal		PC + ABS & TPE guma
Rozměry		81 X 75 X 45 mm
Hmotnost		145g

◈ Interface

Položka	Specifikace
Protokol drátové komunikace	RS232 UART
Protokol bezdrátové komunikace	Bluetooth 2.1 + EDR
Kontrolky	2 LED (dobíjení, zapnutí/stav)

Specifikace modulu VCI

◈ Obecné vlastnosti

Položka		Specifikace
Mikropočítač		ARM9 (S3C2410A) @ 208MHz
Paměť		RAM 32MByte ROM 32MByte
Operativní napětí		7~35VDC
Teplota Relativní vlhkost	Uskladnění	-10℃ ~ 70℃ (14˚F ~ 158˚F): USB Mode
	Zapnuté zařízení	-20℃ ~ 80℃ (-4˚F ~ 176˚F)
Uskladnění Položka	Uskladnění Uskladnění	kondenzace @ 0℃ ~ 10℃ (32˚F ~ 50˚F)
		95%RH @ 10℃ ~ 30℃ (50˚F ~ 86˚F)
		70%RH @ 30℃ ~ 50℃ (86˚F ~ 122˚F)
		40%RH @ 50℃ ~ 70℃ (122˚F ~ 158˚F)
	Uskladnění	kondenzace @ -20℃ ~ 80℃ (-4˚F ~ 176˚F)
Spotřeba proudu		Diagnostické funkce / nahrávání dat
Typ dobíjecí baterie		350mA @12V
Obal		ABS & guma
Rozměry		170 × 105 × 33 mm
Hmotnost		350g

◈ Připojení tabletu

Položka	Specifikace
Protokol drátové komunikace	USB 1.1

◈ VCI (komunikační rozhraní vozu)

Položka	Specifikace
CAN	CAN 2.0B
K-Line/L-Line	ISO-9141, ISO-9141-CARB, KWP-2000
Komerční vozy	SAE-J1708, RS-232C
Data/Control Line	Melco Pull-Down UART

◈ Doplňující interface

Položka	Specifikace
VSS	Simulace rychlosti vozu
Výstupní napětí	5 ~20 VDC

Toto zařízení splňuje podmínky části 15 směrnice FCC. Provoz zařízení je vázán následujícími dvěma podmínkami: (1) Tento přístroj nesmí způsobovat škodlivé rušení a (2) toto zařízení musí akceptovat jakékoli přijaté rušení, včetně rušení, které může způsobit nežádoucí funkci.

POZNÁMKA:
Toto zařízení bylo testováno a vyhovuje limitům pro digitální zařízení třídy B, podle části 15 předpisů FCC. Tyto limity jsou navrženy tak, aby poskytovaly přiměřenou ochranu proti škodlivému rušení při instalaci v domácnosti. Toto zařízení generuje, používá a může vyzařovat energii na rádiových frekvencích. Pokud není nainstalováno a používáno v souladu s instrukcemi, může způsobit škodlivé rušení rádiových komunikací. Nicméně, neexistuje žádná záruka, že k rušení nedojde při konkrétní instalaci. Pokud toto zařízení způsobí škodlivé rušení příjmu rozhlasu nebo televize, což lze zjistit vypnutím zařízení, doporučujeme uživateli, aby se pokusil napravit rušení pomocí následujících opatření:

- Přesměrujte nebo přemístěte přijímací anténu.
- Zvětšete vzdálenost mezi zařízením a přijímačem.
- Připojte zařízení do zásuvky v jiném obvodu, než do kterého je připojen přijímač.
- Obraťte se na prodejce nebo rádio / TV technika s žádostí o pomoc.

Tento produkt je označen značkou CE v souladu s ustanovením směrnice R & TTE (99/5/EC). Zde společnost GIT co., Ltd. prohlašuje, že tento výrobek je ve shodě se základními požadavky a dalšími příslušnými ustanoveními směrnice 1999/5/ES.

CE 0678